令和7年度　安来市自治会親善野球大会

第1会場	1	あらえっさスタジアム（安来運動公園野球場）
第2会場	2	伯太運動広場
第3会場	3	広瀬中央公園野球場
第4会場	4	西部球場

10日降雨のため中止

優　勝

1-③
10:30
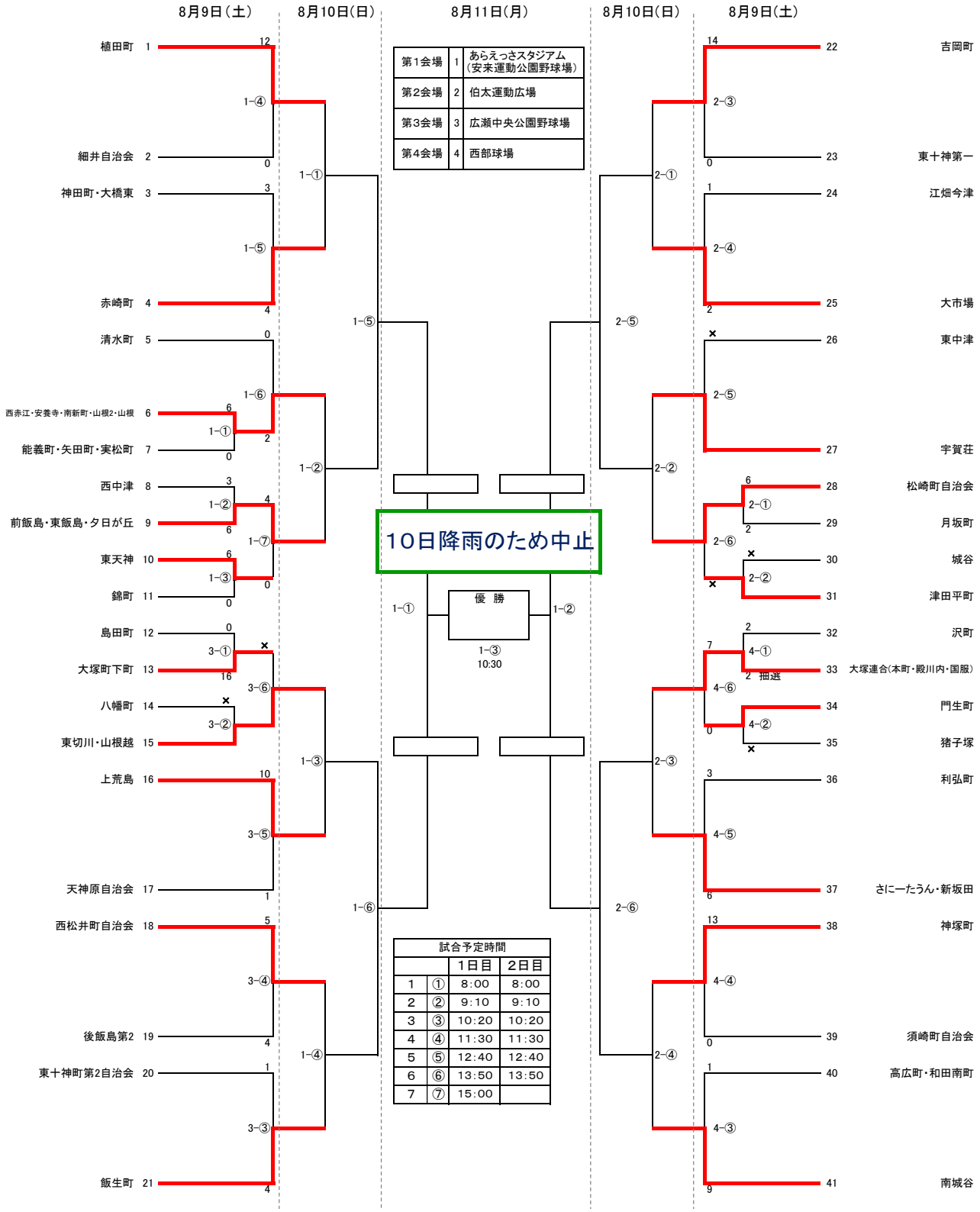
試合予定時間			
		1日目	2日目
1	①	8:00	8:00
2	②	9:10	9:10
3	③	10:20	10:20
4	④	11:30	11:30
5	⑤	12:40	12:40
6	⑥	13:50	13:50
7	⑦	15:00